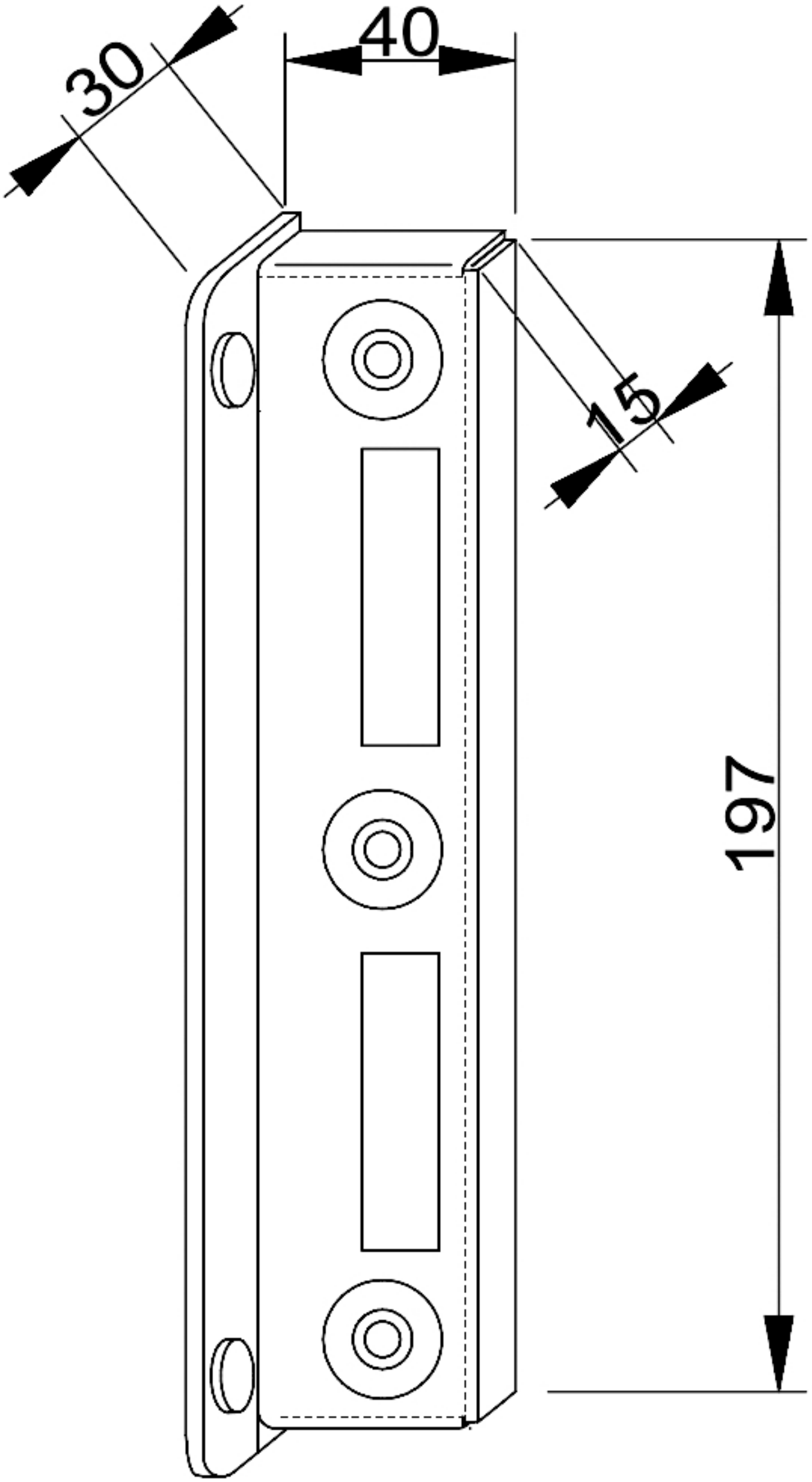
30
40
15
197